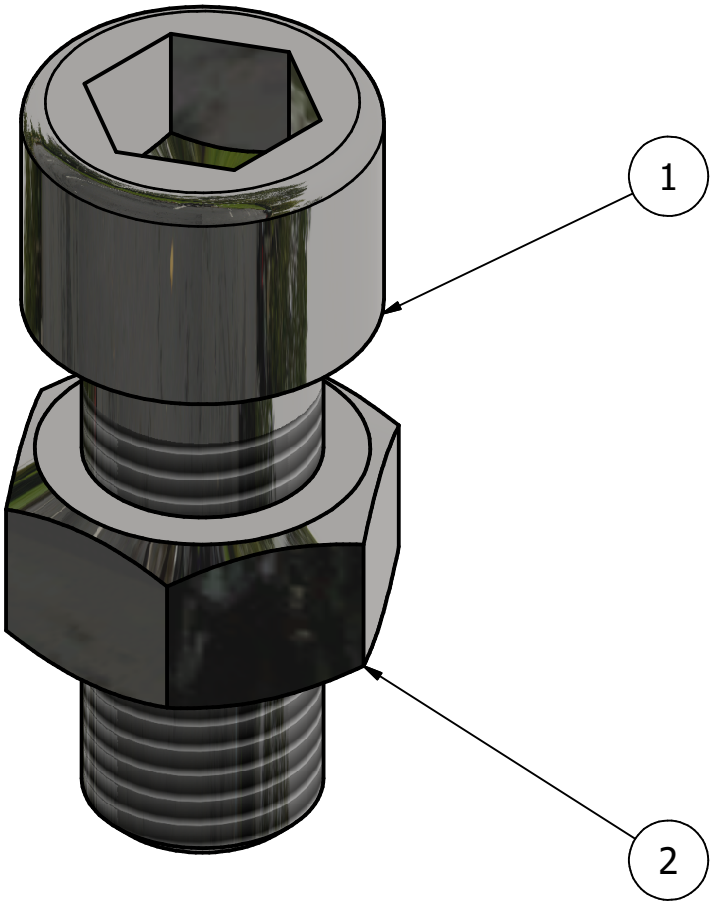

Pos	Stk.	Art. Nummmer	Bezeichnung	Gewicht	Material
1	10	ISO 4762 - M16 x 40	Innensechskantschraube	0,105 kg	Schwarz
2	10	DIN 934 - M16	Sechskantmutter	0,034 kg	Schwarz

Stückliste

GERMANWELDINGTOOLS

Maße ohne Toleranzangabe ISO 2768-mk		2:1	1,393 kg
bernhard			
05.01.2020		M16 x40 mit Mutter 10 Paar	
1 / 1	A4	NT-SB-2010	