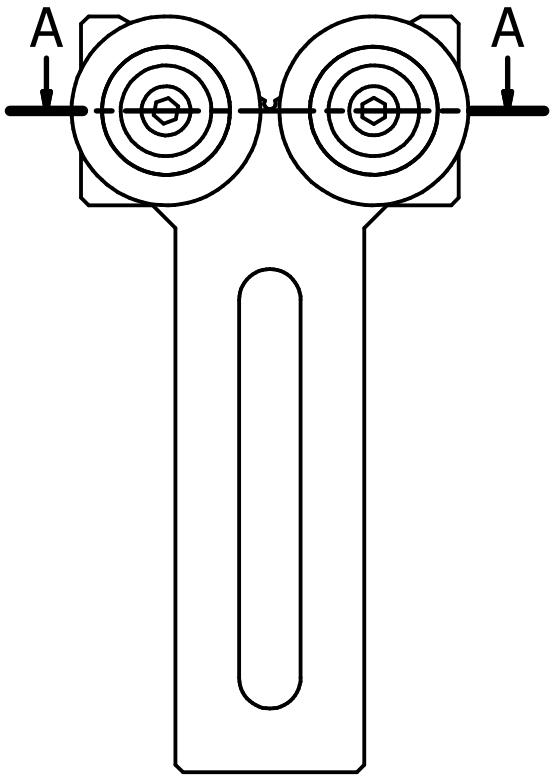


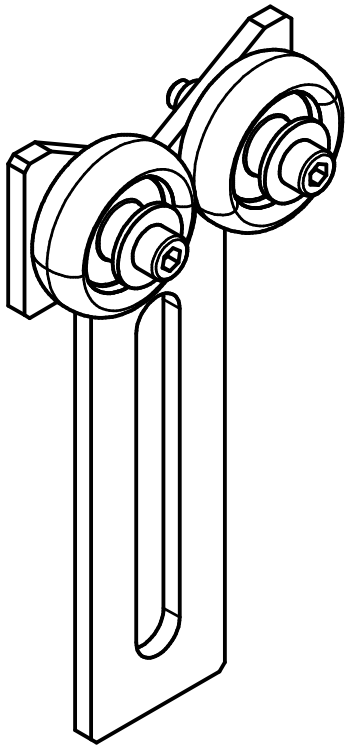

A-A ( 1 : 2 )

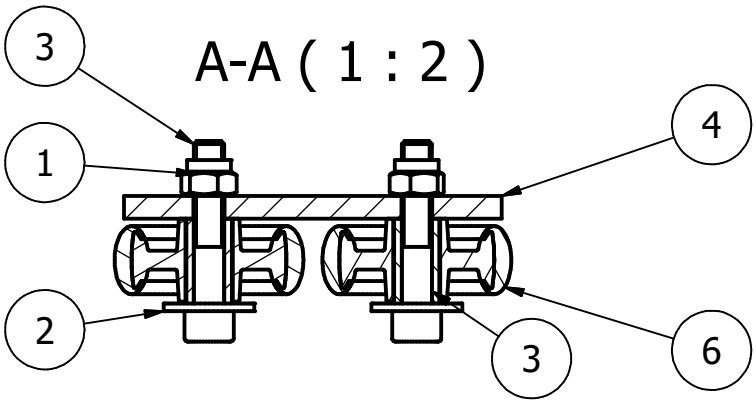


| Pos | Stk. | Art. Nummmer | Bezeichnung | Gewicht | Material |
|---|---|---|---|---|---|
| 1 | 2 | DIN 6924 - M8 | Sechskantmutter | 0 kg | Stahl, weich |
| 2 | 2 | DIN 9021 - 8,4 | Unterlegscheibe | 0 kg | Stahl |
| 3 | 2 | ISO 4762 - M8 x 45 | Innensechskantschraube | 0 kg | 8.8 |
| 4 | 1 | NT-RM-0301 | Universalanschlag für Geländerrollen | 0,5 kg | 1.0976 S355MC |
| 5 | 2 | NT-RM-0302 | Hülse Geländerrollen | 0 kg | 1.0976 S355MC |
| 6 | 2 | TPGK-050-18-22-G08 | Rad D50x18/22 | 0 kg | Allgemein |

Stückliste

| | | | |
|---|---|---|---|
| GERMANWELDINGTOOLS | Maße ohne Toleranzangabe ISO 2768-mk | 1 : 2 | 0,485 kg |
| | b-kue | | |
| | 16.05.2021 | | |
| | 1 / 1 A4 | Geländerdrehvorrichtung | |